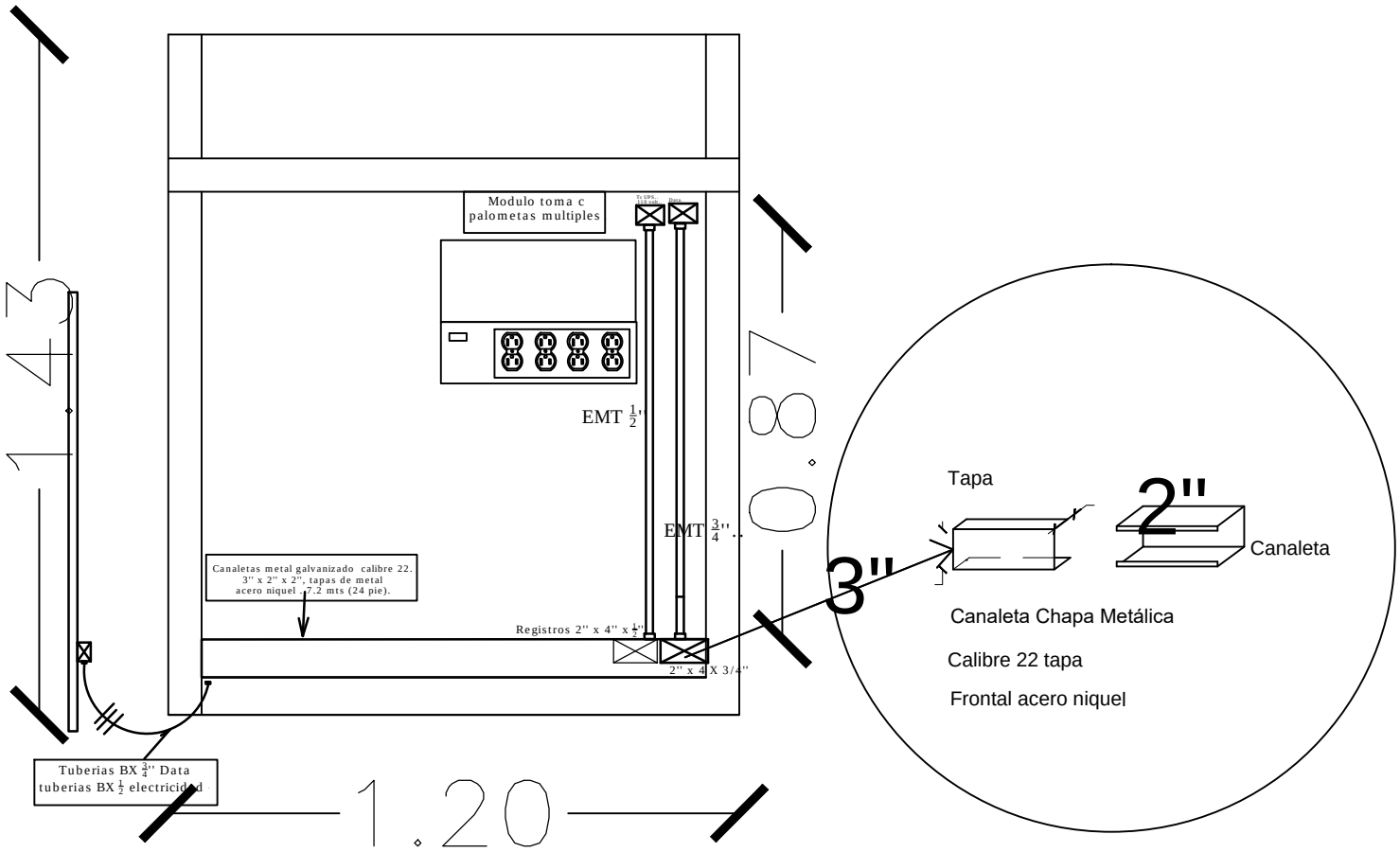

ELEVACIÓN ÁREA MÓDULO DE CAJA TOMACORRIENTES

PROYECTO: LOCAL LAS MATAS DE SANTA CRUZ	**Elevación Área Módulo de Caja Tomacorrientes**	
UBICACION: Sector MAO	**No. de Plano:** LOCAL LAS MATAS DE SANTA CRUZ	
DISEÑO Y PLANIFICACION: GSSGG	**Escala:** N/A	**P.09**